Bezeichnung: iwrxtdm03
Stand: 31.05.2003
Quelle: TU-Graz/Labor für Bauphysik
Institut für Hoch- und Industriebau
Bearbeiter: TUG, HE

Innenwand (tragend) – Trenndeckenanschluß

Vertikalschnitt

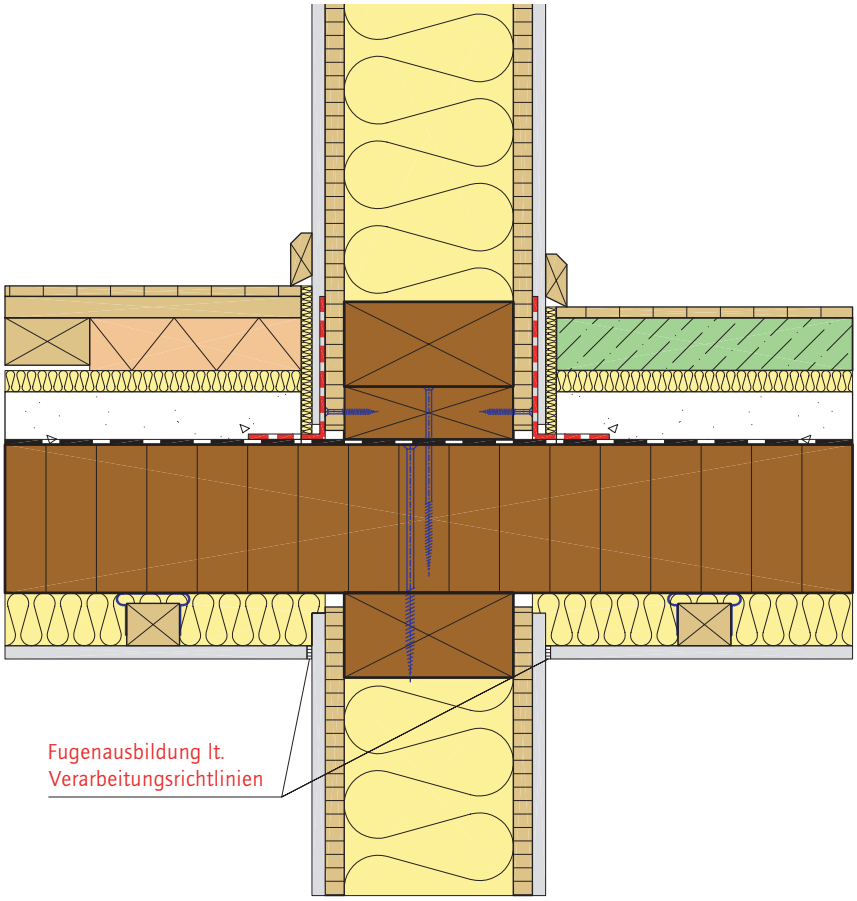

Verwendete Bauteile
iwrxxo 06a (tragend ausgeführt),
tdmnxa 01a,
tdmtxa 02a

0 10 30cm

Bezeichnung: iwrxtdm03
Stand: 31.05.2003
Quelle: TU-Graz/Labor für Bauphysik
Institut für Hoch- und Industriebau
Bearbeiter: TUG, HE

Innenwand (tragend) – Trenndeckenanschluß

Fügetechnik, Montagereihenfolge (1 .. n)

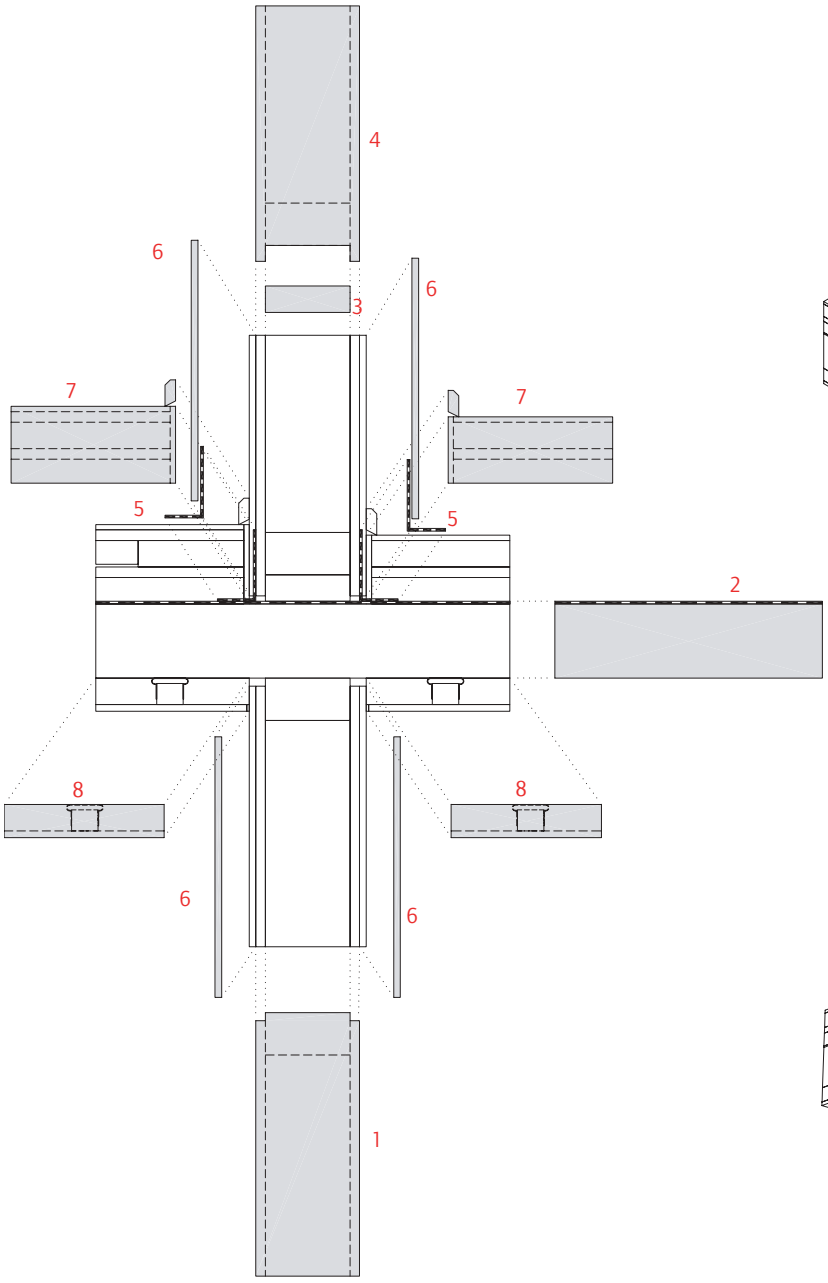

0 10 30cm
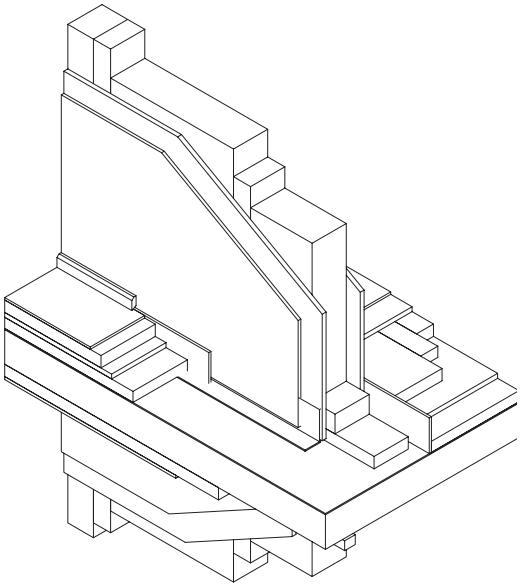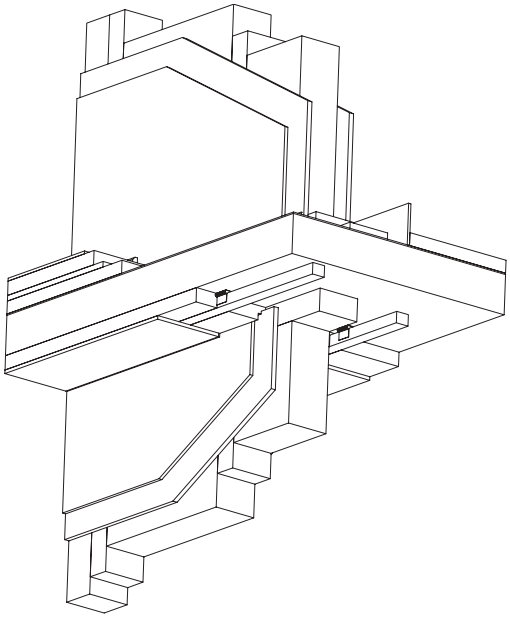
Axonometrie